SCHEMATIC DIAGRAM

1991.12.

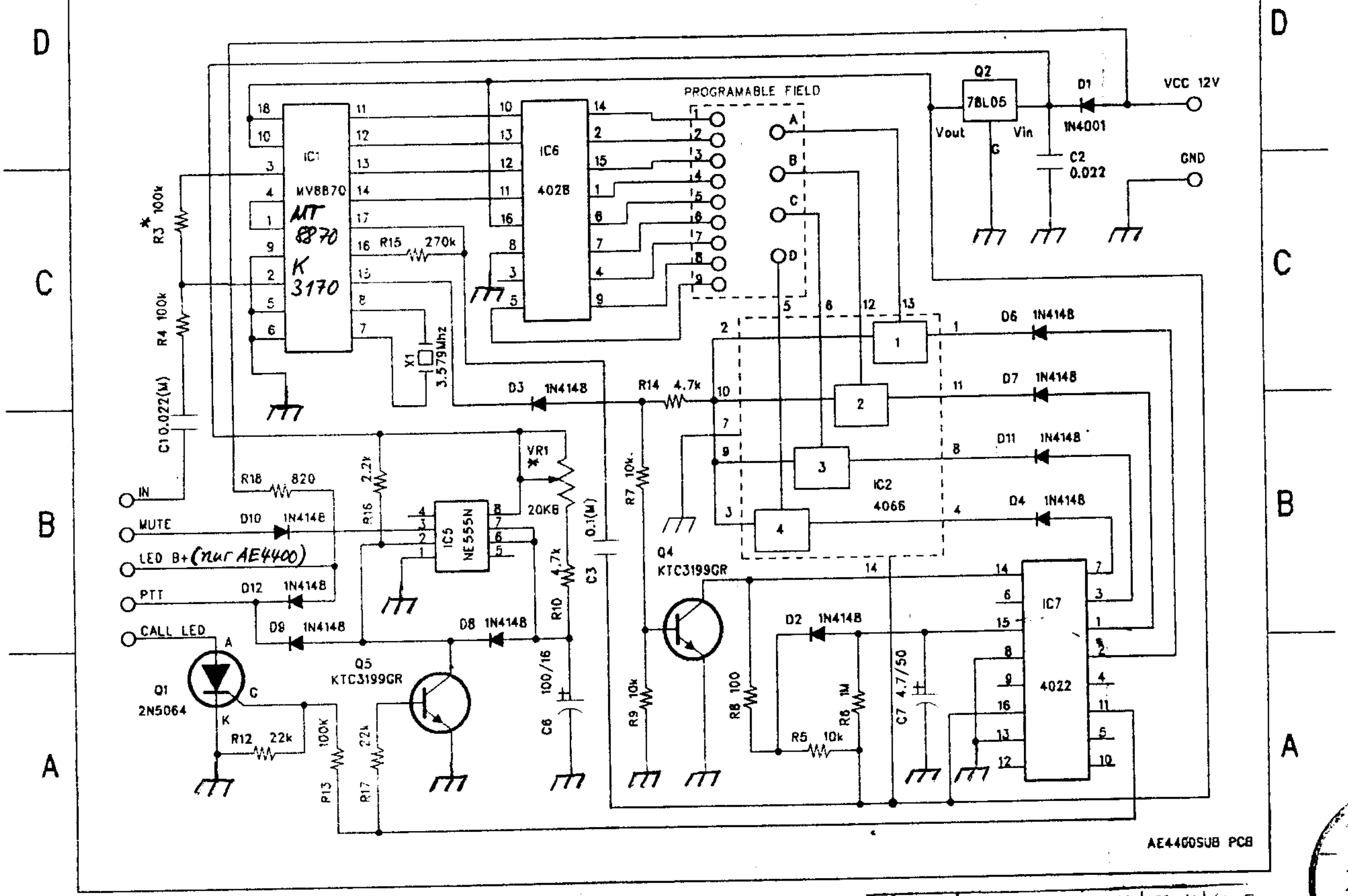

DTMF- Auswerter
AE4400 /AE4550

承	係	代理	課長	部長	理事	社長

1992. 3. 0 3
圖
安龍電子(